Тёплая кровля - эксплуатируемая (пешеходная), комбинированная конструкция, тротуарная плитка на цементном растворе, пароизоляция и гидроизоляция на основе битума (наплавляемые), несущая конструкция - ж/б плита (бетон)

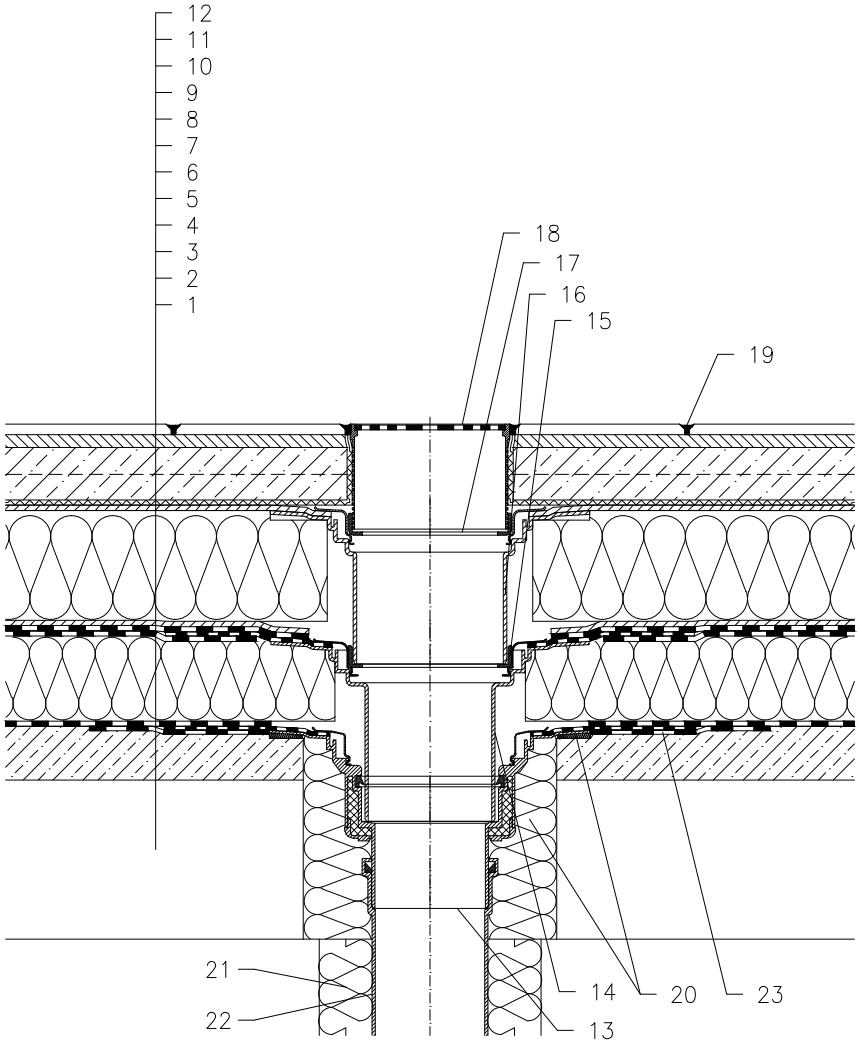

1 несущая конструкция
2 бетон (разуклонка)
3 Пароизоляция (полимербитумное полотно)
4 Теплоизоляция
5 гидроизоляция на основе битума
6 дренажный слой
7 теплоизоляция XPS
8 дренажный слой
9 фильтрующий слой
10 Бетонная стяжка (армированная)
11 Цементный раствор
12 Тротуарная плитка
13 HL62H - корпус кровельной воронки, с полимербитумным полотном Ø500 мм и толщиной 4 мм
14 HL65H - надставной элемент, с полимербитумным полотном Ø500 мм и толщиной 4 мм
15 HL062B.3E - дренажный фланец (входит в комплект воронки)
16 HL350.0 - надставной элемент с уплотнительным фланцем и уплотнительным комплектом HL84.0
17 HL062B.3E - дренажный фланец
18 HL66.9 - надставной элемент с решеткой из нержавеющей стали 150x150 мм, максимальная нагрузка - до 300 кг (входит в комплект воронки HL62BH)
19 Затирка
20 монтажная пена
21 Теплоизоляция трубопровода
22 Труба (ПП, ПВХ)
23 Манжета из битумного полотна Ø750 мм

Примечание:

1. Кровельная воронка HL62H может быть заменена на воронку с электроподогревом типа HL62.1H
2. При составлении спецификации необходимо указать диаметр выпуска кровельной воронки, например:
   HL62.1H/7 - Ø75мм, HL62.1H/1 - Ø110мм, HL62.1H/2 - Ø125мм, HL62.1H/5 - Ø160мм.
   Монтажное отверстие: Ø200 мм
3. В местах установки кровельных воронок необходимо выполнить местное понижение на 20-30 мм диаметром 1м за счет уменьшения толщины слоя утеплителя или за счет уменьшения основания под гидроизоляционный ковер.

142111A