KROV S TOPLINSKOM IZOLACIJOM – EKSTENZIVNI ZELENI KROV, KOMBINIRANI REDOSLIJED SLOJEVA, KOMPAKTNA VARIJANTA KROVA, BITUMENSKA FOLIJA

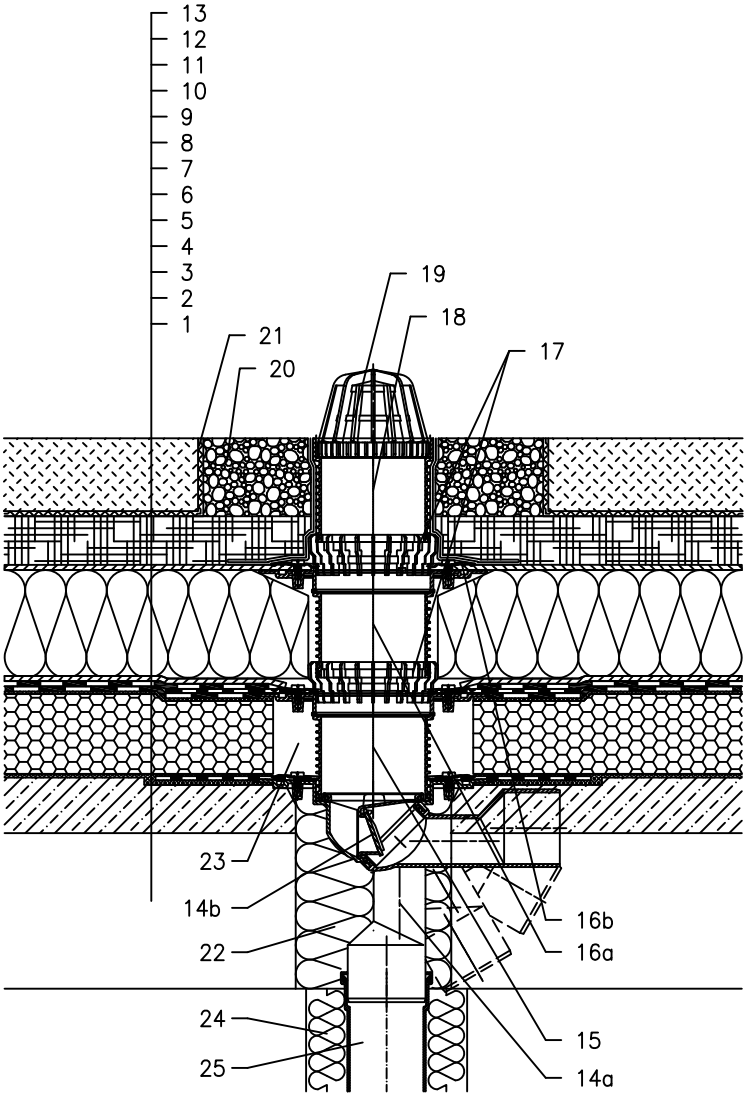


1 NOSIVA KONSTRUKCIJA
2 BETON U PADU
3 VRUĆI BITUMEN
4 TOPLINSKA IZOLACIJA – STAKLENA VUNA
5 VRUĆI BITUMEN
6 HIDROIZOLACIJA – BITUMENSKA FOLIJA
7 HIDROIZOLACIJA – BITUMENSKA FOLIJA
8 DRENAŽNI SLOJ
9 XPS TOPLINSKA IZOLACIJA
10 DRENAŽNI SLOJ
11 HIDROAKUMULACIJSKI SLOJ
12 FILTERSKI SLOJ
13 VEGETACIJSKI SLOJ (ISPOD 200mm)
14a KROVNI SLIVNIK HL80.3H S BITUMENSKOM MEMBRANOM ø400 mm
14b ZATVARAČ ZADAHA OTPORAN NA SMRZAVANJE HL080.4E (NIJE UKLJUČEN U HL80.3H)
15 PRODUŽETAK HL85NH S BITUMENSKOM MANŽETOM ø400 mm; UKLJUČUJUĆI I O–RING BRTVU(HL340N)
16a PRODUŽNI ELEMENT HL85N S BRTVENOM PRIRUBNICOM UKLJUČUJUĆI O–RING BRTVU, (HL340N)
16b BRTVENA GARNITURA HL83.0
17 PRSTEN ZA ODVODNJAVANJE HL180
18 PRODUŽNI ELEMENT HL340N
19 HVATAČ LIŠĆA ø110 mm (UKLJUČEN U HL80.3H)
20 GRANULIRANA ISPUNA
21 DILATACIJSKI SLOJ
22 MONTAŽNA PJENA
23 POPUNITI PRAZAN PROSTOR MINERALNOM VUNOM
24 TERMOIZOLACIJA ODVODNE CIJEVI
25 ODVODNA CIJEV

NAPOMENA:

ZA ZAGRIJAVANJE SLIVNIKA MOŽETE KORISTITI GRIJAČ HL82 S AUTOMATSKIM REGULIRANJEM TOPLINE 18W/220V. (GRIJAĆA TRAKA SE MORA OMOTATI OKO KUĆIŠTA SLIVNIKA PRIJE UGRADNJE).
PREPORUČENE DIMENZIJE OTVORA ZA MONTAŽU U KONSTRUKCIJI: ø185mm, PRAVOKUTNI 185x340mm.
TIJEKOM UGRADNJE PRIPAZITE DA JE POZICIJA PRIRUBNICE NA NAJNIŽOJ RAZINI DRENAŽE.
PREPORUČUJEMO DA JE POSTAVITE PRIBLIŽNO 1cm ISPOD NAJNIŽE KOTE ESTRIHA.
DA BI IZBJEGLI KONDENZIRANJE VODE, VODITE BRIGU O TOPLINSKOJ IZOLACIJI NA GRADILIŠTU.

142311BX