KROV S TOPLINSKOM IZOLACIJOM – KOMBINIRANI REDOSLIJED SLOJEVA, PLOČNIK U BETONU PLASTIČNA FOLIJA

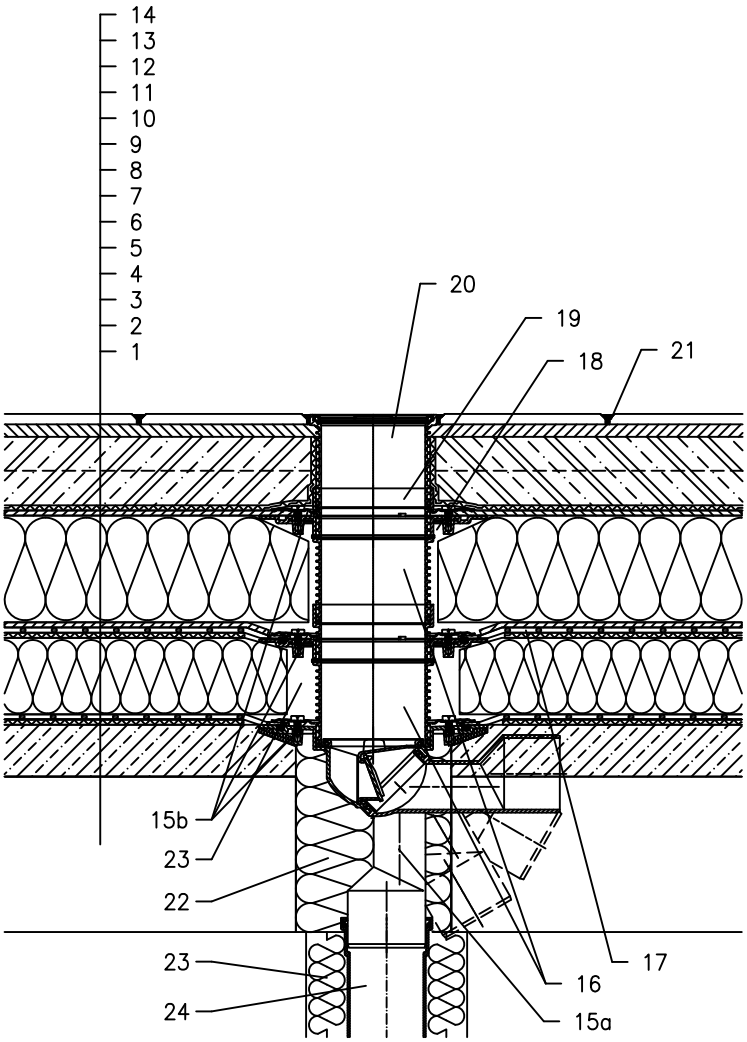

1 NOSIVA KONSTRUKCIJA
2 BETON U PADU
3 DILATACIJSKI I ODVAJAJUĆI SLOJ
4 PARNA BRANA I PRIVREMENA SIGURNOSNA IZOLACIJA
5 TOPLINSKA IZOLACIJA
6 DILATACIJSKI I ODVAJAJUĆI SLOJ
7 HIDROIZOLACIJA – FOLIJA (PVC, EPDM, PE, PP)
8 DRENAŽNI SLOJ
9 XPS TOPLINSKA IZOLACIJA
10 DRENAŽNI SLOJ
11 FILTERSKI SLOJ
12 BETONSKA PLOČA
13 POSTELJICA OD MORTA ILI LJEPILO
14 PLOČNIK
15a SLIVNIK ZA TERASE HL80 S ZATVARAČEM ZADAHA OTPORNIM NA SMRZAVANJE I BRTVENOM PRIRUBNICOM KLASA OPTEREĆENJA K3 (MAX 300 kg)
15b BRTVENA GARNITURA HL83.0 – BEZ FOLIJE, (SVENAMJENSKI ZA NENABORANE KROVNE FOLIJE) (alternativa HL83.P – KAD SE KORISE PVC FOLIJE)
16 PRODUŽNI ELEMENT HL85N S BRTVENOM PRIRUBNICOM UKLJUČUJUĆI O–RING BRTVU, (HL340N)
17 PRETHODNO IZRADJEN DIO ZA BRTV. PRIRUBNICU, POGLEDATI DIO "DODACI"
18 BEZ ČVRSTE VEZE ZBOG PROCJEDJIVANJA VODE
19 PRODUŽNI ELEMENT HL340N
20 PRODUŽETAK S REŠETKOM OD INOXA 115x115 mm I PLASTIČNIM OKVIROM 123x123 mm (UKLJUČENO U HL80)
21 ISPUNA FUGE
22 MONTAŽNA PJENA
23 TERMOIZOLACIJA ODVODNE CIJEVI
24 ODVODNA CIJEV

NAPOMENA:

ZA ZAGRIJAVANJE SLIVNIKA MOŽETE KORISTITI GRIJAČ HL82 S AUTOMATSKIM REGULIRANJEM TOPLINE 18W/220V. (GRIJAĆA TRAKA SE MORA OMOTATI OKO KUĆIŠTA SLIVNIKA PRIJE UGRADNJE).
PREPORUČENE DIMENZIJE OTVORA ZA MONTAŽU U KONSTRUKCIJI: ø185mm, PRAVOKUTNI 185x340mm.
TIJEKOM UGRADNJE PRIPAZITE DA JE POZICIJA PRIRUBNICE NA NAJNIŽOJ RAZINI DRENAŽE.
PREPORUČUJEMO DA JE POSTAVITE PRIBLIŽNO 1cm ISPOD NAJNIŽE KOTE ESTRIHA.
DA BI IZBJEGLI KONDENZIRANJE VODE, VODITE BRIGU O TOPLINSKOJ IZOLACIJI NA GRADILIŠTU.

142112X