KROV S TOPLINSKOM IZOLACIJOM – EKSTENZIVNI ZELENI KROV, KLASIČNI SLOJEVI, BITUMENSKA FOLIJA

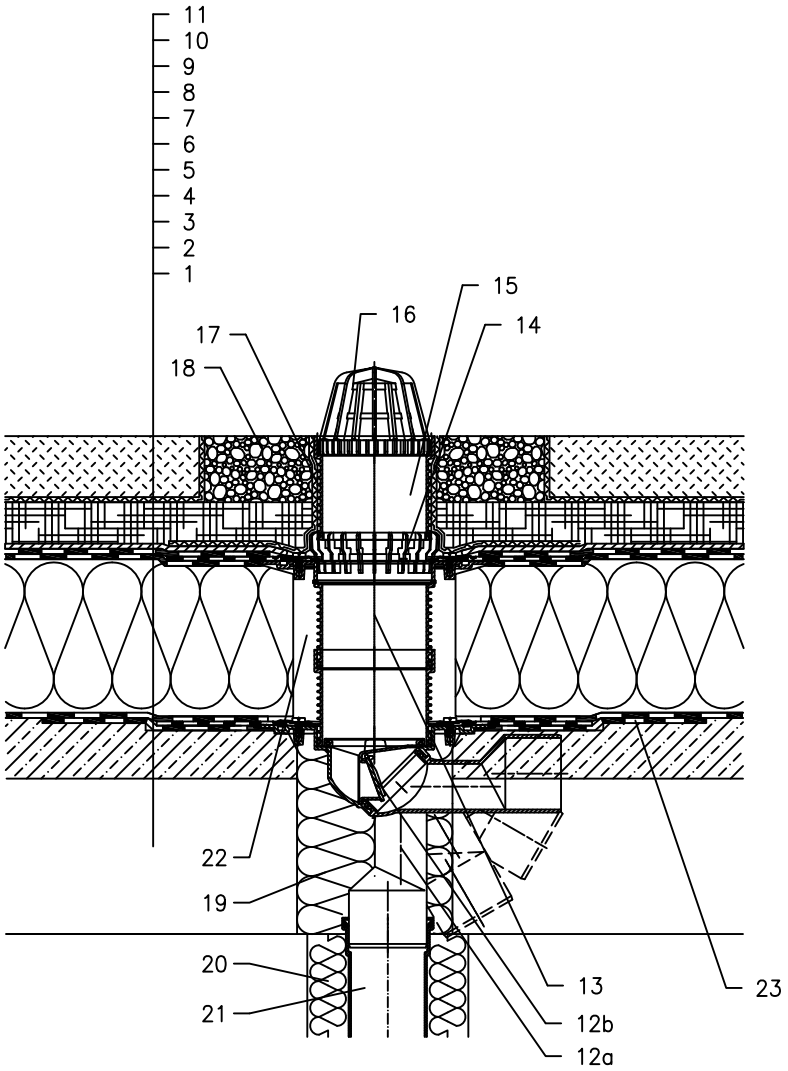

1 NOSIVA KONSTRUKCIJA
2 BETON U PADU
3 PARNA BRANA I PRIVREMENA SIGURNOSNA IZOLACIJA OD BITUMENSKE FOLIJE
4 TOPLINSKA IZOLACIJA
5 HIDROIZOLACIJA – BITUMENSKA FOLIJA LJEPLJENA ILI SAMO POLOŽENA
6 HIDROIZOLACIJA – BITUMENSKA FOLIJA
7 DILATACIJSKI SLOJ
8 DRENAŽNI SLOJ
9 HIDROAKUMULACIJSKI SLOJ
10 FILTERSKI SLOJ
11 VEGETACIJSKI SLOJ (ISPOD 200mm)
12a KROVNI SLIVNIK HL80.3H S BITUMENSKOM MEMBRANOM ø400 mm
12b ZATVARAČ ZADAHA OTPORAN NA SMRZAVANJE HL080.4E (NIJE UKLJUČEN U HL80.3H)
13 PRODUŽETAK HL85NH S BITUMENSKOM MANŽETOM ø400 mm; UKLJUČUJUĆI O–RING BRTVU, (HL340N)
14 PRSTEN ZA ODVODNJAVANJE HL180
15 PRODUŽNI ELEMENT HL340N
16 HVATAČ LIŠĆA ø110 mm (UKLJUČEN U HL80.3H)
17 DILATACIJSKI SLOJ
18 GRANULIRANA ISPUNA
19 MONTAŽNA PJENA
20 TERMOIZOLACIJA ODVODNE CIJEVI
21 ODVODNA CIJEV
22 POPUNITI PRAZAN PROSTOR MINERALNOM VUNOM
23 BITUMENSKA MEMBRANA ø750 mm

NAPOMENA:

ZA ZAGRIJAVANJE SLIVNIKA MOŽETE KORISTITI GRIJAČ HL82 S AUTOMATSKIM REGULIRANJEM TOPLINE 18W/220V. (GRIJAĆA TRAKA SE MORA OMOTATI OKO KUĆIŠTA SLIVNIKA PRIJE UGRADNJE).
PREPORUČENE DIMENZIJE OTVORA ZA MONTAŽU U KONSTRUKCIJI: ø185mm, PRAVOKUTNI 185x340mm.
TIJEKOM UGRADNJE PRIPAZITE DA JE POZICIJA PRIRUBNICE NA NAJNIŽOJ RAZINI DRENAŽE.
PREPORUČUJEMO DA JE POSTAVITE PRIBLIŽNO 1cm ISPOD NAJNIŽE KOTE ESTRIHA.
DA BI IZBJEGLI KONDENZIRANJE VODE, VODITE BRIGU O TOPLINSKOJ IZOLACIJI NA GRADILIŠTU.

122311AX