KROV S TOPLINSKOM IZOLACIJOM – KOMPAKTNI KROV, BITUMENSKE FOLIJE
TERASA, PLOČNIK U BAZI OD PIJESKA

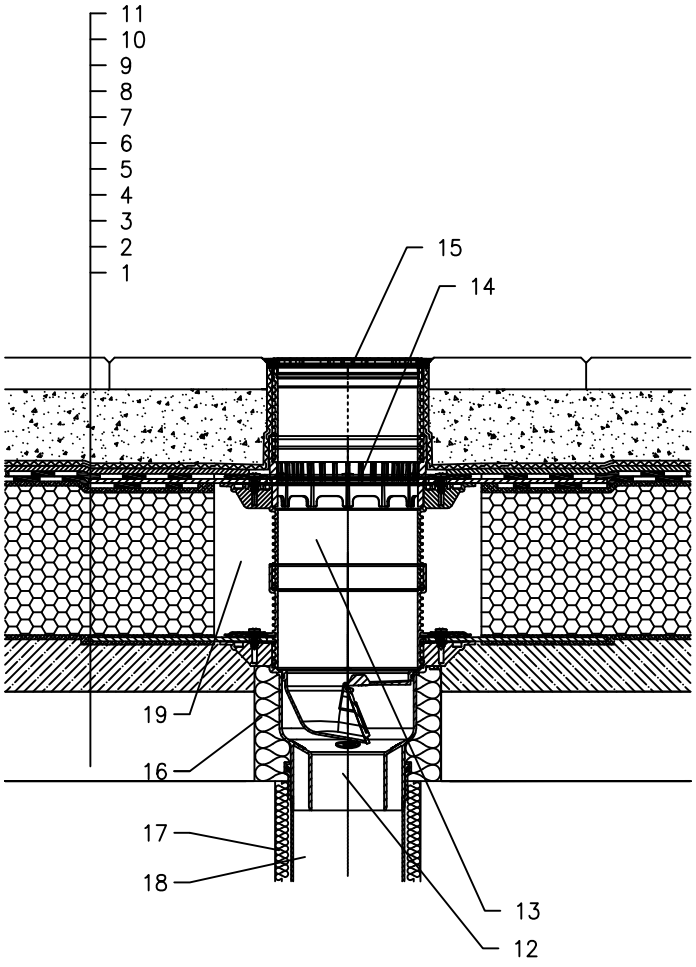

1 NOSIVA KONSTRUKCIJA
2 BETON U PADU
3 VRUĆI BITUMEN
4 TOPLINSKA IZOLACIJA – STAKLENA VUNA
5 VRUĆI BITUMEN
6 HIDROIZOLACIJA – BITUMENSKA FOLIJA
7 HIDROIZOLACIJA – BITUMENSKA FOLIJA
8 DRENAŽNI SLOJ
9 FILTERSKI SLOJ
10 BAZA OD PIJESKA
11 PLOČNIK
12 SLIVNIK ZA TERASE HL3100TH S ZATVARAČEM ZADAHA S BITUMENSKOM MEMBRANOM 500x500 mm, KLASA OPTEREĆENJA K3 (MAX 300 kg)
13 NASTAVNI ELEMENT HL8500H S BITUMENSKOM MEMBRANOM 500x500 mm; UKLJUČUJUĆI O–RING BRTVU, (HL3400)
14 DRENAŽNI PRSTEN HL150
15 PRODUŽETAK S REŠETKOM OD INOXA 138x138 mm I OKVIROM OD INOXA 145x145 mm (UKLJUČENO U HL3100T)
16 MONTAŽNA PJENA
17 TERMOIZOLACIJA ODVODNE CIJEVI
18 ODVODNA CIJEV
19 POPUNITI PRAZAN PROSTOR MINERALNOM VUNOM

NAPOMENA:

ZA ZAGRIJAVANJE SLIVNIKA MOŽETE KORISTITI GRIJAČ HKL156 S AUTOMATSKIM REGULIRANJEM TOPLINE 40W/M; 230 V; (~ 12–14W GRIJAČ). (GRIJAĆA TRAKA UKLJ. TOPLINSKU IZOLACIJU MORA SE NAVUĆI NA KUĆIŠTE SLIVNIKA PRIJE UGRADNJE)
PREPORUČENE DIMENZIJE OTVORA ZA MONTAŽU U KONSTRUKCIJI: ø220mm, KVADRATNI 220x220mm.
TIJEKOM UGRADNJE PRIPAZITE DA JE POZICIJA PRIRUBNICE NA NAJNIŽOJ RAZINI DRENAŽE.
PREPORUČUJEMO DA JE POSTAVITE PRIBLIŽNO 1cm ISPOD NAJNIŽE KOTE ESTRIHA.
DA BI IZBJEGLI KONDENZIRANJE VODE, VODITE BRIGU O TOPLINSKOJ IZOLACIJI NA GRADILIŠTU.

122121BZ