KROV S TOPLINSKOM IZOLACIJOM – KLASIČNI SLOJEVI, PLASTIČNA FOLIJA
TERASE, PLOČNIK U BETONU

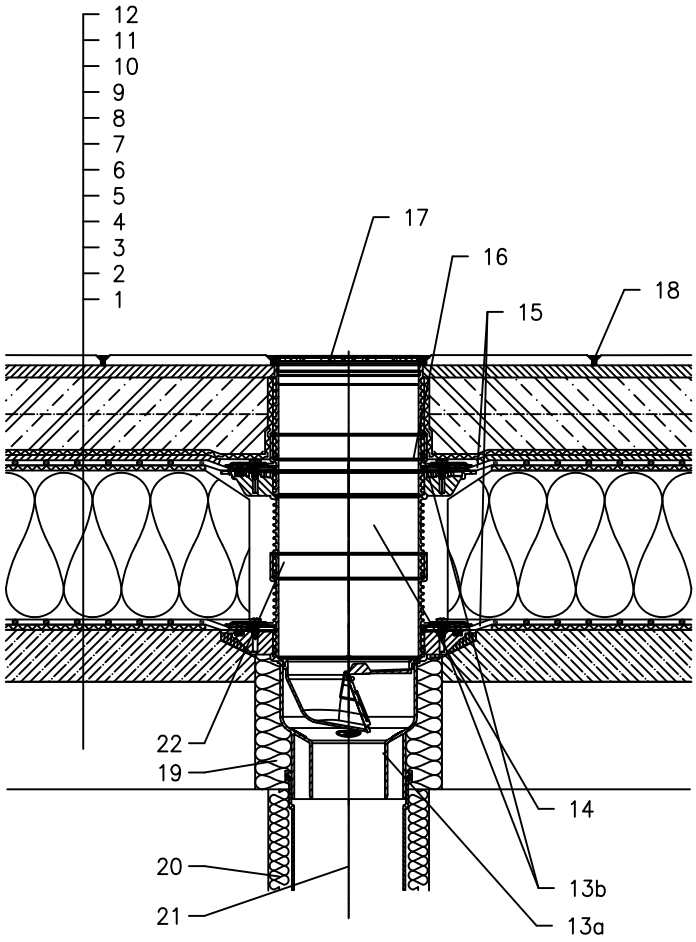

1 NOSIVA KONSTRUKCIJA
2 BETON U PADU
3 DILATACIJSKI I ODVAJAJUĆI SLOJ
4 PARNA BRANA I PRIVREMENA SIGURNOSNA IZOLACIJA
5 TOPLINSKA IZOLACIJA
6 DILATACIJSKI I ODVAJAJUĆI SLOJ
7 HIDROIZOLACIJA – FOLIJA (PVC, EPDM, PE, PP)
8 DRENAŽNI SLOJ
9 FILTERSKI SLOJ
10 BETONSKA PLOČA
11 POSTELJICA OD MORTA ILI LJEPILO
12 PLOČNIK
13a SLIVNIK ZA TERASE HL3100T S ZATVARAČEM ZADAHA OTPORNIM NA SMRZAVANJE I BRTVENOM PRIRUBNICOM KLASA OPTEREĆENJA K3 (MAX 300 kg)
13b BRTVENA GARNITURA HL8300.0 – BEZ FOLIJE, (SVENAMJENSKI ZA NENABORANE KROVNE FOLIJE) (alternativa HL8300.P – KAD SE KORISTE PVC FOLIJE)
14 NADOGRADNI ELEMENT HL8500 S BRTVEĆOM PRIRUBNICOM UKLJUČUJUĆI O–RING BRTVU, (HL3400)
15 PRETHODNO IZRADJEN DIO ZA BRTV. PRIRUBNICU, POGLEDATI DIO "DODACI"
16 BEZ ČVRSTE VEZE ZBOG PROCJEDJIVANJA VODE
17 PRODUŽETAK S REŠETKOM OD INOXA 138x138 mm I OKVIROM OD INOXA 145x145 mm (UKLJUČENO U HL3100T)
18 ISPUNA FUGE
19 MONTAŽNA PJENA
20 TERMOIZOLACIJA ODVODNE CIJEVI
21 ODVODNA CIJEV
22 POPUNITI PRAZAN PROSTOR MINERALNOM VUNOM

NAPOMENA:

ZA ZAGRIJAVANJE SLIVNIKA MOŽETE KORISTITI GRIJAČ HKL156 S AUTOMATSKIM REGULIRANJEM TOPLINE 40W/M; 230 V; (~ 12–14W GRIJAČ). (GRIJAĆA TRAKA UKLJ. TOPLINSKU IZOLACIJU MORA SE NAVUĆI NA KUĆIŠTE SLIVNIKA PRIJE UGRADNJE)
PREPORUČENE DIMENZIJE OTVORA ZA MONTAŽU U KONSTRUKCIJI: ø220mm, KVADRATNI 220x220mm.
TIJEKOM UGRADNJE PRIPAZITE DA JE POZICIJA PRIRUBNICE NA NAJNIŽOJ RAZINI DRENAŽE.
PREPORUČUJEMO DA JE POSTAVITE PRIBLIŽNO 1cm ISPOD NAJNIŽE KOTE ESTRIHA.
DA BI IZBJEGLI KONDENZIRANJE VODE, VODITE BRIGU O TOPLINSKOJ IZOLACIJI NA GRADILIŠTU.

122112Z