WARMDACH – PARKFLÄCHE, KOMPAKT AUFBAU, ABDICHTUNG MIT BITUMENBAHNEN

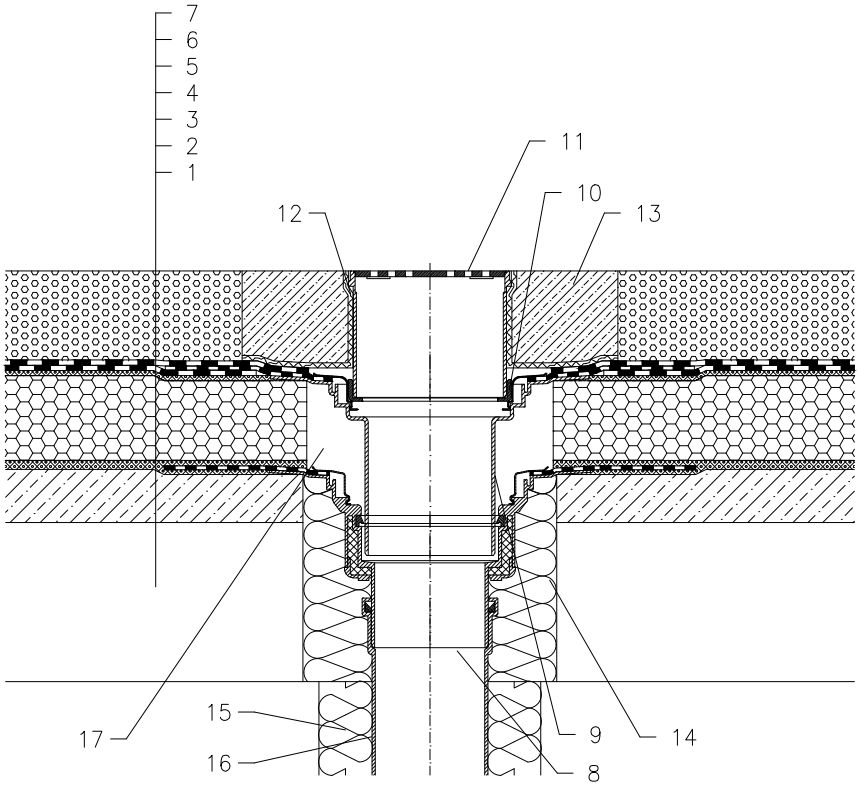

1 UNTERKONSTRUKTION
2 GEFÄLLEBETON
3 HEISSBITUMEN
4 WÄRMEDÄMMUNG – SCHAUMGLAS
5 HEISSBITUMEN
6 ABDICHTUNG MIT BITUMENSCHWEISSBAHNEN GEMÄSS FLACHDACHRICHTLINIEN
7 GUSSASPHALT
8 DACHABLAUF HL62H, WÄRMEGEDÄMMT MIT WERKSEITIG AUFGESCHWEISSTER BITUMENBAHN ø500 MM, DICKE 4 MM
9 AUFSTOCKELEMENT HL65H MIT DICHTFLANSCH, WERKSEITIG AUFGESCHWEISSTER BITUMENBAHN ø500 MM, DICKE 4 mm
10 TRAGRING 062B.3E
11 AUFSATZRAHMEN HL66 (ABLÄNGBAR) MIT EDELSTAHLROST UND EDELSTAHLRAHMEN, MAX. BELASTUNG 1,5 T
12 DILATATIONSSCHICHT
13 SCHUTZBETON 1000 X 1000 X 100 MM
14 MONTAGESCHAUM
15 WÄRMEDÄMMUNG FÜR ABLAUFLEITUNG
16 ABLAUFLEITUNG
17 FREIEN RAUM MIT MINERALWOLLE AUSFÜLLEN

ANMERKUNG:

ES KANN AUCH DER DACHABLAUF HL62.1H MIT SELBSTREGELNDER WÄRMEQUELLE 230 V 10–30 WATT VERWENDET WERDEN.

AUSSPARUNGSMASS FÜR DACHABLAUF: ø255 mm, ODER 255 x 380 mm

12223