WARMDACH – BEGEHBAR, KLASSISCHER AUFBAU, ABDICHTUNG MIT BITUMENBAHNEN PLATTENBELAG VERKLEBT

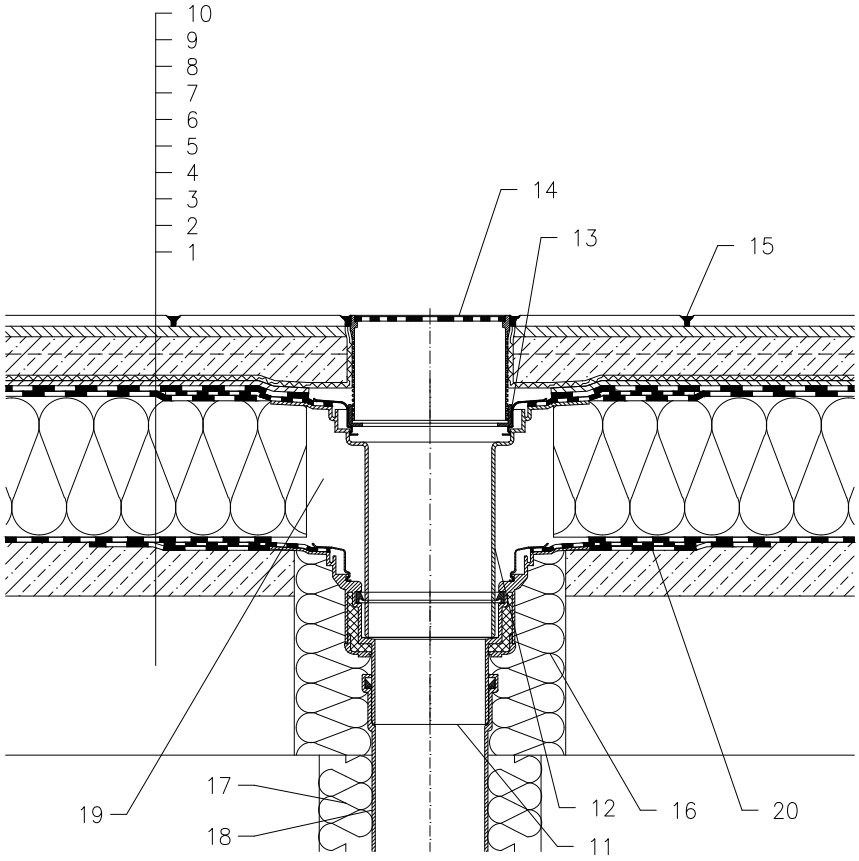

1 UNTERKONSTRUKTION
2 GEFÄLLEBETON
3 DAMPFSPERRE UND PROVISORISCHE ABDICHTUNG AUS BITUMENBAHNEN
4 WÄRMEDÄMMUNG
5 ABDICHTUNG MIT BITUMENSCHWEISSBAHNEN GEMÄSS FLACHDACHRICHTLINIEN
6 DRÄNAGESCHICHT
7 FILTERSCHICHT
8 BETONESTRICH
9 KLEBEMASSE
10 PLATTENBELAG
11 DACHABLAUF HL62BH, WÄRMEGEDÄMMT MIT WERKSEITIG AUFGESCHWEISSTER BITUMENBAHN ø500 MM, DICKE 4 MM
12 AUFSTOCKELEMENT HL65H MIT DICHTFLANSCH UND WERKSEITIG AUFGESCHWEISSTER BITUMENBAHN ø500 MM, DICKE 4 mm
13 TRAGRING 062B.3E (BESTANDTEIL HL62BH)
14 AUFSATZRAHMEN HL66.9 MIT EDELSTAHL–EINLAUFROST 150x150 mm BELASTBAR BIS 300 KG (BESTANDTEIL HL62BH)
15 FUGENMASSE
16 MONTAGESCHAUM
17 WÄRMEDÄMMUNG FÜR ABLAUFLEITUNG
18 ABLAUFLEITUNG
19 FREIEN RAUM MIT MINERALWOLLE AUSFÜLLEN
20 MANSCHETTE AUS BITUMENBAHN, ø750 mm

ANMERKUNG:

ES KANN AUCH DER DACHABLAUF HL62.1BH MIT SELBSTREGELNDER WÄRMEQUELLE 230 V 10–30 WATT VERWENDET WERDEN.

AUSSPARUNGSMASS FÜR DACHABLAUF: ø255 mm, ODER 255 x 380 mm

122111A