# ZATEPLENÁ STŘECHA – ZATRAVNĚNÍ, OBRÁCENÉ POŘADÍ VRSTEV, HYDROIZOLACE Z ASF. PÁSŮ

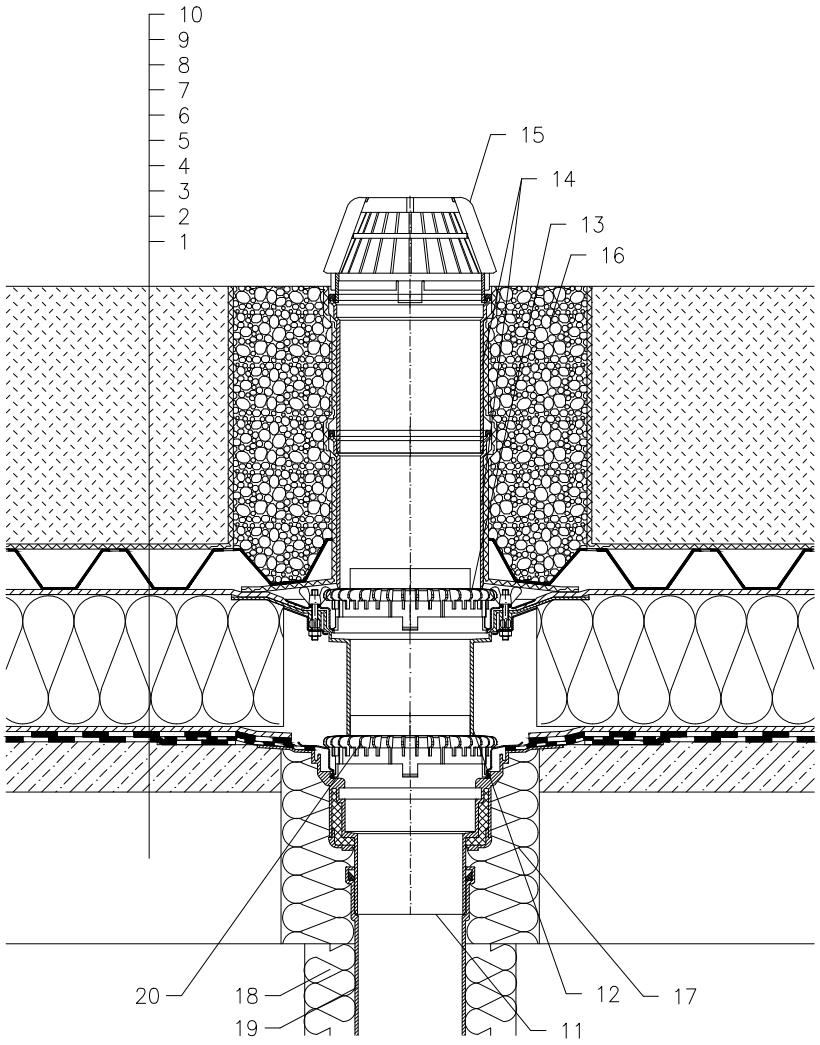


1 NOSNÁ STROPNÍ KONSTRUKCE
2 SPÁDOVÁ VRSTVA Z BETONU
3 1. VRSTVA HYDROIZOLAČNÍHO SOUVRSTVÍ – ASF. PÁS VOLNĚ POLOŽEN NEBO BODOVĚ PŘILEPEN – TVOŘÍ DILATAČNÍ VRSTVU, U VTOKU NATAVEN NA INTEGR. ASFALTOVÝ PÁS
4 2. VRSTVA HYDROIZOLAČNÍHO SOUVRSTVÍ – ASF. PÁS PLNOPLOŠNĚ NATAVEN NA PODKLADNÍ PÁS
5 DRENÁŽNÍ VRSTVA (PROSTOROVÁ SMYČKOVÁ ROHOŽ)
6 TEPELNÁ IZOLACE Z XPS
7 DRENÁŽNÍ VRSTVA (PROSTOROVÁ SMYČKOVÁ ROHOŽ) U VTOKU SEVŘENA IZOLAČNÍ SVORKOU NÁSTAVCE HL65
8 HYDROAKUMULAČNÍ VRSTVA (PLASTOVÉ TVAROVKY)
9 FILTRAČNÍ VRSTVA (GEOTEXTILIE)
10 VEGETAČNÍ VRSTVA (NAD 200 mm)
11 STŘEŠNÍ VTOK HL62H, TEPELNĚ IZOLOVANÝ S TOVÁRNĚ PŘIPOJENÝM ŽIVIČNÝM IZOLAČNÍM PÁSEM ø500 mm,TL. 4 mm
12 NÁSTAVEC HL65 S PEVNOU IZOLAČNÍ PŘÍRUBOU S IZOLAČNÍ SVORKOU S KŘÍDLOVÝMÍ MATICEMI Z NEREZOVÉ OCELI VČETNĚ TĚSNÍCÍHO KROUŽKU VLOŽENÉHO DO DRÁŽKY V TĚLE VTOKU
13 ODVODŇOVACÍ KROUŽEK HL160
14 PRODLUŽOVACÍ NÁSTAVEC HL350 (MOŽNOST ZKRÁCENÍ)
15 ZÁCHYTNÝ KOŠ ø180 mm (DODÁVÁN JAKO KOMPLETNÍ SADA VČETNĚ TĚLA VTOKU HL62H)
16 ŠTĚRKOVÝ (OBLÁZKOVÝ) OBSYP VTOKU
17 PUR MONTÁŽNÍ PĚNA
18 TEPELNÁ IZOLACE ODPADNÍHO POTRUBÍ
19 ODPADNÍ POTRUBÍ
20 ODVODŇOVACÍ KROUŽEK HL161

POZNÁMKA:

LZE POUŽÍT TAKÉ STŘEŠNÍ VTOK HL62.1H, KTERÝ JE VYBAVEN ELEKTRICKÝM OHŘEVEM, SE SAMOREGULOVATELNÝM TOPNÝM TĚLESEM, KABEL 0,8 m, 230 V AUTOMATICKÝ JISTIČ CHARAKTERISTIKY C, PROUDOVÝ CHRÁNIČ 30mA/100ms PŘIPOJENÍ PROVEDENO V ELEKTRICKÉ KRABICI POD STROPNÍ KONSTRUKCÍ

ROZMĚRY OTVORU PRO OSAZENÍ STŘEŠNÍHO VTOKU: ø255 mm, PŘÍP. 255 x 380 mm HORNÍ LÍC PŘÍRUBY JE OSAZEN TAK, ABY BYL MINIMÁLNĚ O 5 mm NÍŽE NEŽ NEJNIŽŠÍ MÍSTO SPÁDOVÉ VRSTVY

132321